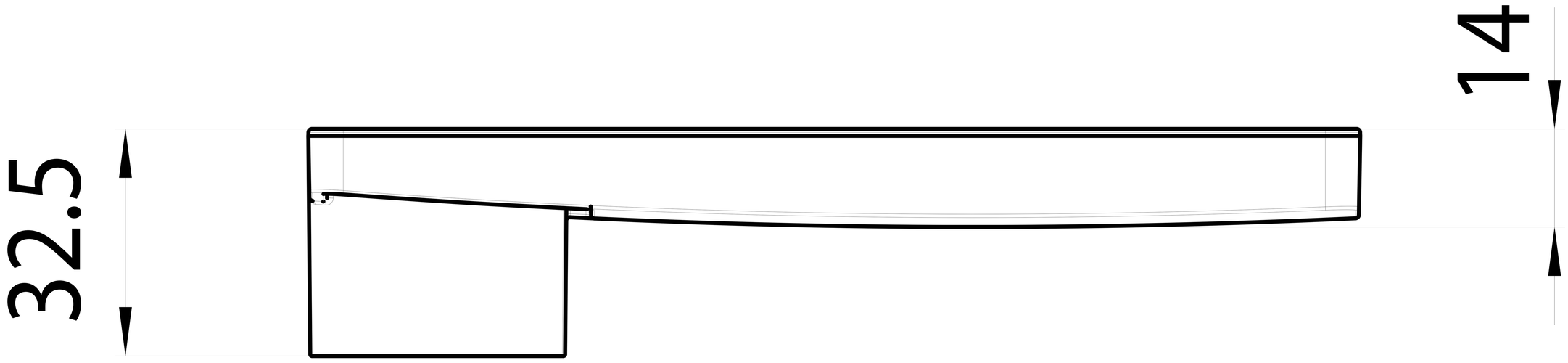
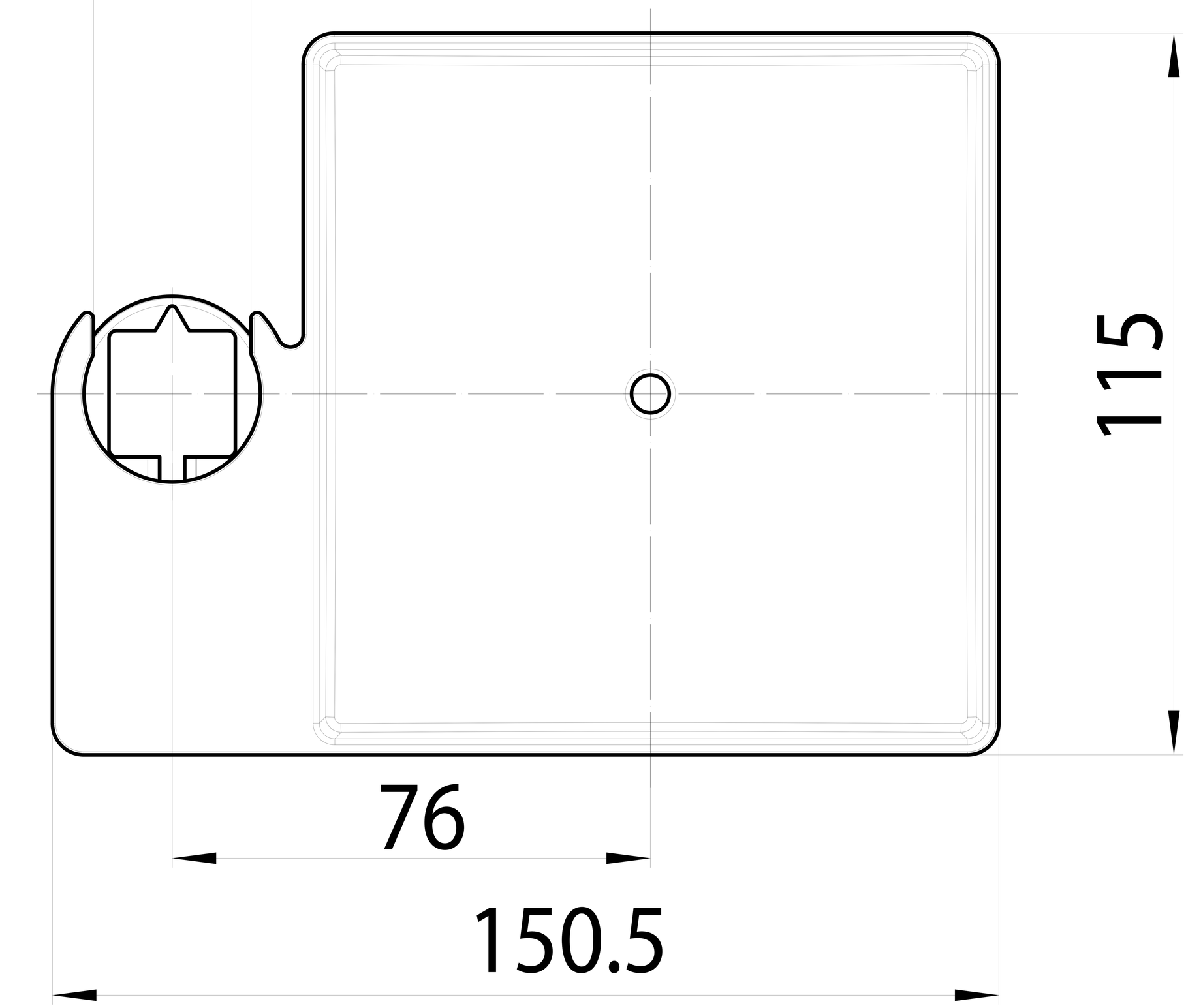
Ø 18-20-25 E 20